Запасные части и расходные материалы для компрессорного оборудования промышленного назначения
ООО "ДИЛЕКС"

Valvole brevettate per compressori rotativi a vite e a pistoni
Patented valves for piston and screw rotary compressors

Многоканальный телефон
8-800-333-23-68

Электронная почта
info@dileks-air.ru

REGOLATORE ASPIRAZIONE MOD. RH10+NRO/T fil.

INTAKE REGULATOR MOD.RH10+NRO/T fil.

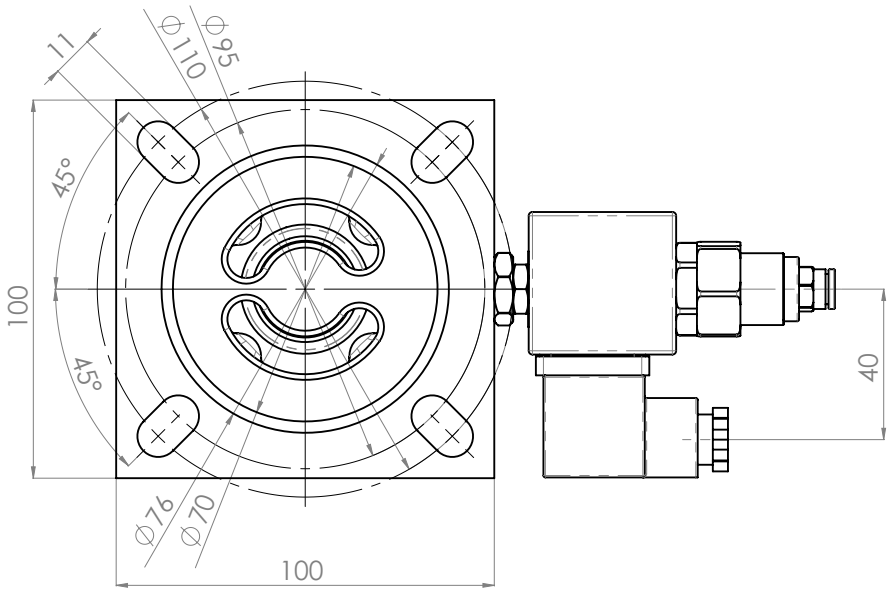

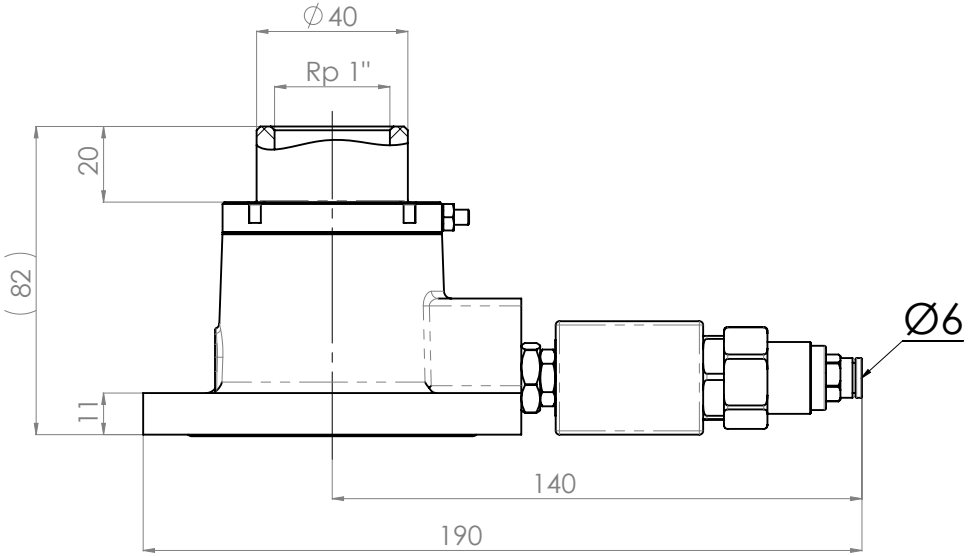

TIPO *TYPE*	PQ	REVISIONE *REVISION*	02	DATA *DATE*	03/11	GRUPPO *LINE*	600	ARTICOLO *ARTICLE*	.01	MODELLO *MODEL*	Y1

DILEKS.RU | DILEKS-AIR.RU